zehnder *stalox*

ГВС 01.04.2014

Модель	H mm	L mm	Теплоотдача 75/65/20 Ватт	Теплоотдача 70/55/24 Ватт	Теплоотдача 55/45/24 Ватт	Exp. n	Мощность электропатрона Ватт	V дм^3	M кг	**Цена RAL 9016 €**
STX-060-045	608	450	190	145	83	1,20	-	1,7	3,4	**378**
STX-080-045	824	450	247	189	108	1,20	200	2,3	4,5	**438**
STX-100-045	1040	450	310	237	135	1,21	300	2,8	5,6	**523**
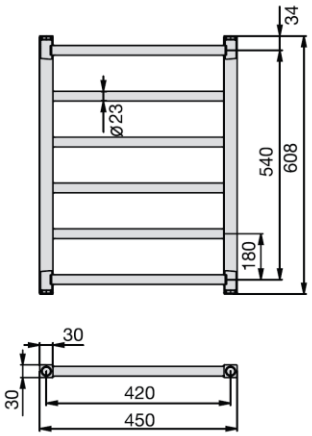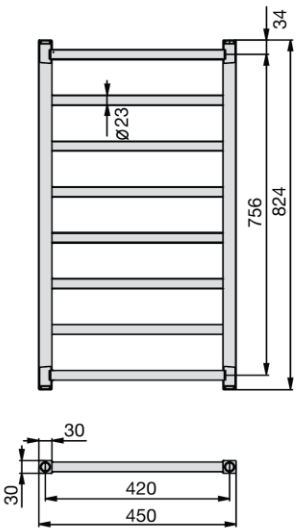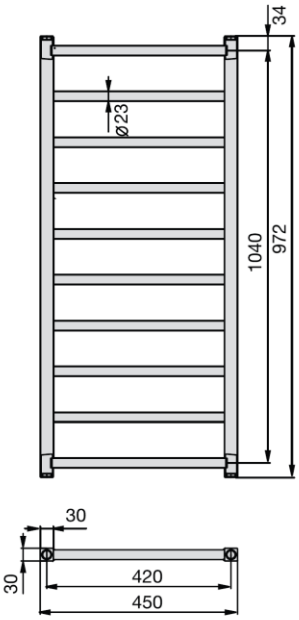
Модель	H mm	L mm	Теплоотдача 75/65/20 Ватт	Теплоотдача 70/55/24 Ватт	Теплоотдача 55/45/24 Ватт	Exp. n	Мощность электропатрона Ватт	V дм^3	M кг	**Цена нерж.сталь €**
STXI-060-045	608	450	125	96	55	1,17	-	1,6	3,7	**560**
STXI-080-045	824	450	167	128	73	1,25	-	2,2	4,9	**645**
STXI-100-045	1040	450	209	160	91	1,26	200	2,6	6,3	**758**